Kiitos,

että valitsit Kickbike potkulaudan. Эта фраза на финском языке означает: “Благодарим Вас за покупку самоката Kickbike.”

Настоящее руководство предназначено для пользователей самокатов Kickbike. Пожалуйста, ознакомьтесь со следующими главами: техническое обслуживание, меры предосотожности, гарантийные обязательства и советы по использованию. Вы можете следовать указаниям данного руководства для сборки Вашего Kickbike.

Мы надеемся, Вам понравится Kickbike!

Содержание

- Установка руля 2
- Установка крыльев 3
- Установка колес 4
- Накачка шин 4
- Регулировка тормозов 5
- Регулировка высоты платформы(деки) 6
- Настройка подножки 7
- Установка корзины 7
- Амортизационная вилка 7
- Обслуживание 7
- Меры предосторожности 7
- Гарантийные обязательства 7
- Советы по использованию 7

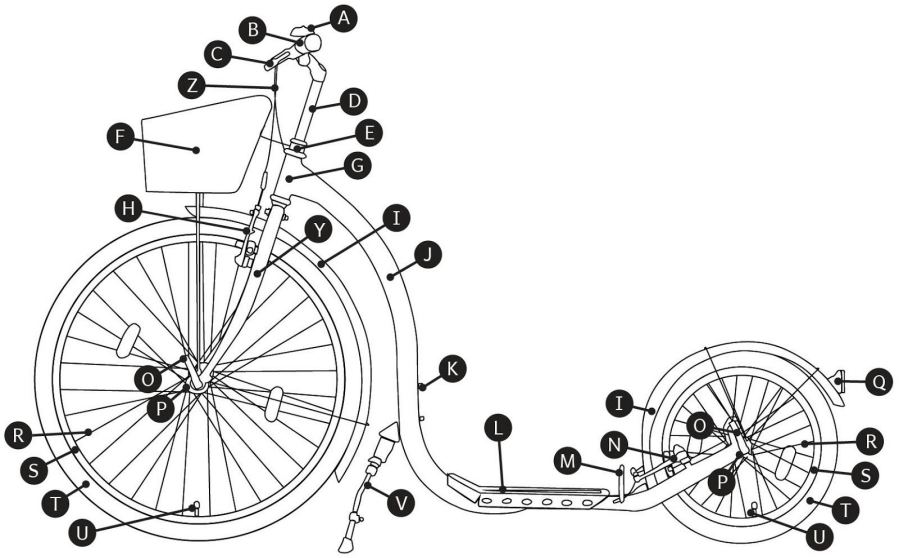

City G4 (Конструкция схожа с Freeride, Sport G4, Cruise MAX 20, Race MAX 20/28)

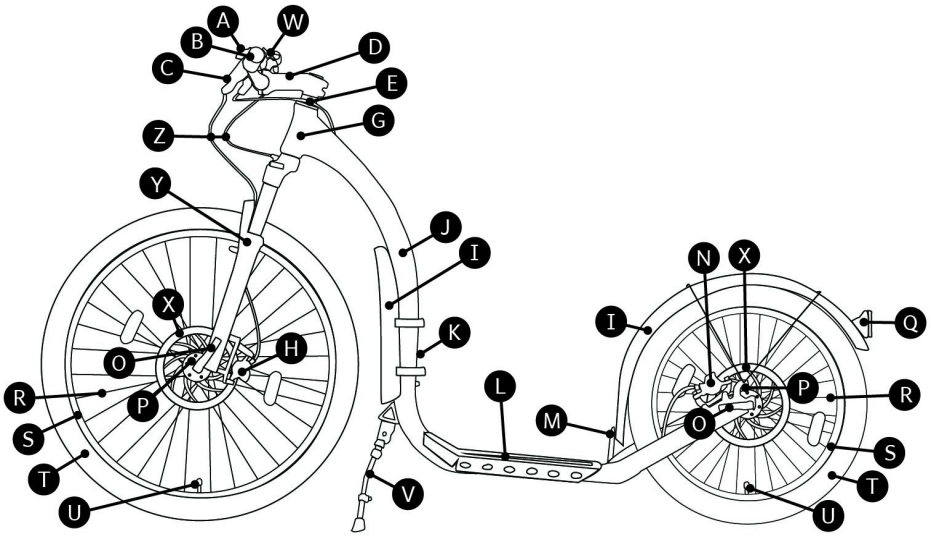

Cross MAX 20D/20HD (Конструкция схожа с Cross MAX 20V, Cross 29er, FAT MAX)

Список деталей

A. Звонок
B. Руль
C. Рычаг тормоза
D. Шток руля
E. Зажим штока руля
F. Корзина (только для CityG4)
G. Рулевой стакан
H. Передние тормоза в сборе
I. Крыло
J. Рама
K. Крепежные болты для аксессуаров (насос, бутылка для воды)
L. Платформа (дека)
M. Зашита для каблука
N. Задние тормоза в сборе
O. Быстросъемный эксцентрик, ось колеса
P. Крепление
Q. Задний светоотражатель
R. Спицы
S. Обода
T. Шины
U. Клапан
V. Подножка
W. Выносная блокировка аммортизатора
X. Диск (ротор)
Y. Вилка (жесткая или амортизационная)
Z. Тросы тормозов (линии)

Серийный номер рамы написан на передней части рулевого стакана G, чуть ниже эмблемы Kickbike. Мы рекомендуем записать его здесь:
Серийный номер моего Kickbike: _____

Установка руля

Freeride (Fig. 1), **City G4** (Fig. 2)

1. Вставьте шток руля в зажим штока руля, расположеный в отверстии рулевого стакана
2. Туго затяните болт в верхней части рулевого штока. (Freeride Fig. 1.2, City Fig. 2)
3. Затяните зажимные винты. (1.2) Так же Вы можете отрегулировать угол наклона руля (только для модели Freeride)

⚠ Обратите внимание, что отметка “MIN” на рулевом штоке должна находиться внутри трубки рулевого стакана!

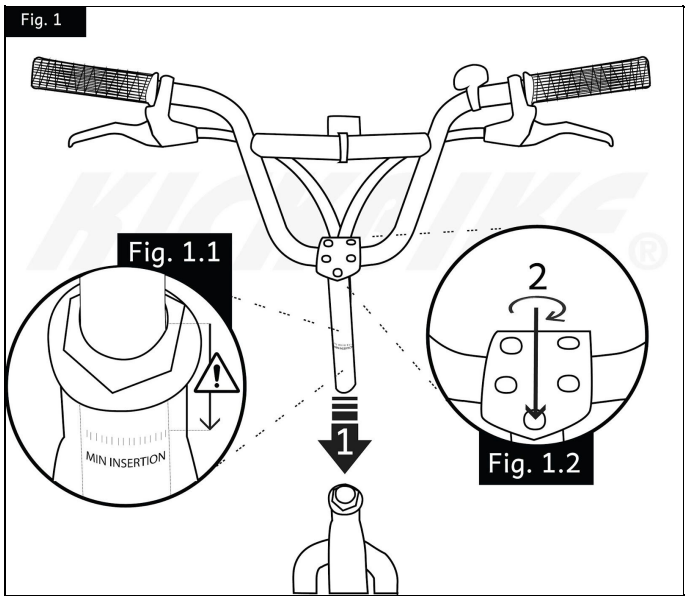

Sport G4, все модели Cross, FAT MAX, Cruise MAX 20, все модели Race, (Fig. 3)

1. Соедините руль с выносом (3.1)
2. Затяните винты
3. Ослабляя болты крышки штока, не позволяте вилке упасть!
4. Снимите крышку, болт и заглушку со штока (3.2 - A)
5. Поместите вынос, крышку и болт (A) на рулевой шток (трубу) передней вилки (3.3)
6. Затяните болт крышки. Затяните туго, но не перетягивайте, силы рук достаточно.
7. Проверьте, чтобы вынос штока стоял прямо по отношению к переднему колесу. Затяните зажимные болты (3.3)

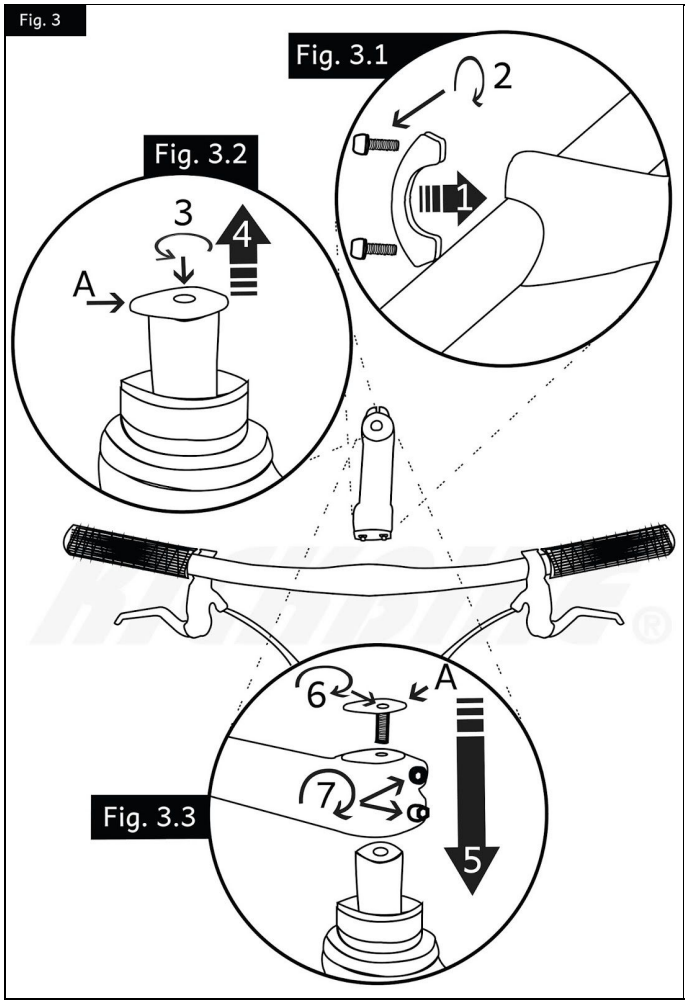

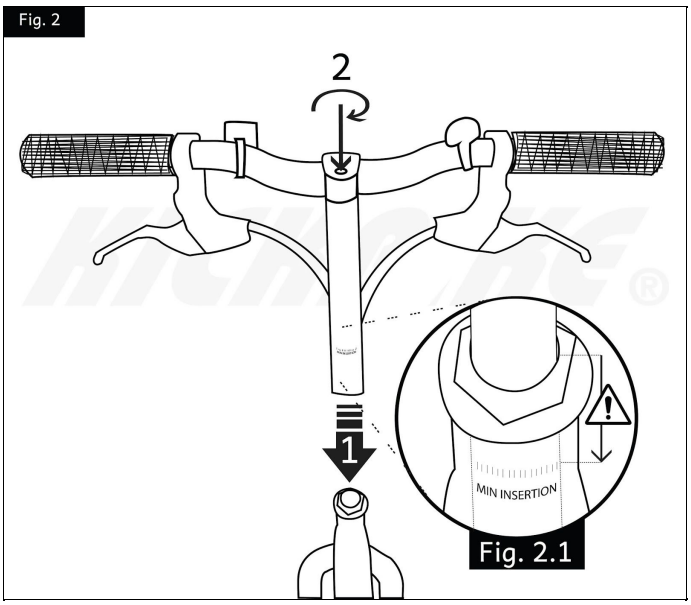

Установка крыльев

Переднее крыло

City G4, Sport G4, FAT MAX (Fig. 4)

1. Установите крыло
2. Установите и затяните винты и шайбы (4.1)
3. Установите и затяните винты с обеих сторон передней вилки

Cross, Freeride, Race пластиковый брызговик (крыло) уже установлен на раму. (Fig. 5, A)

Заднее крыло

City G4, Sport G4, Freeride (Fig. 6, позиции B, D)
Cross (Fig. 6, позиции B, C)
Race MAX 20 (Fig. 6, позиции A, D)
Cruise MAX, FAT MAX (Fig. 6, позиции A, C)

1. Установите и затяните винты и шайбы (Fig. 6.1)
2. Установите и затяните винты с обеих сторон рамы (Fig. 6)

Race MAX 28 в стандартной комплектации не имеет заднего крыла (опционально, Fig. 6, позиции C, A).

на заметку: принимая во внимание Ваши особенности и условия езды Вы вправе не устанавливать крылья, но мы рекомендуем устанавливать хотя бы заднее крыло, если существует вероятность дождя во время поездки

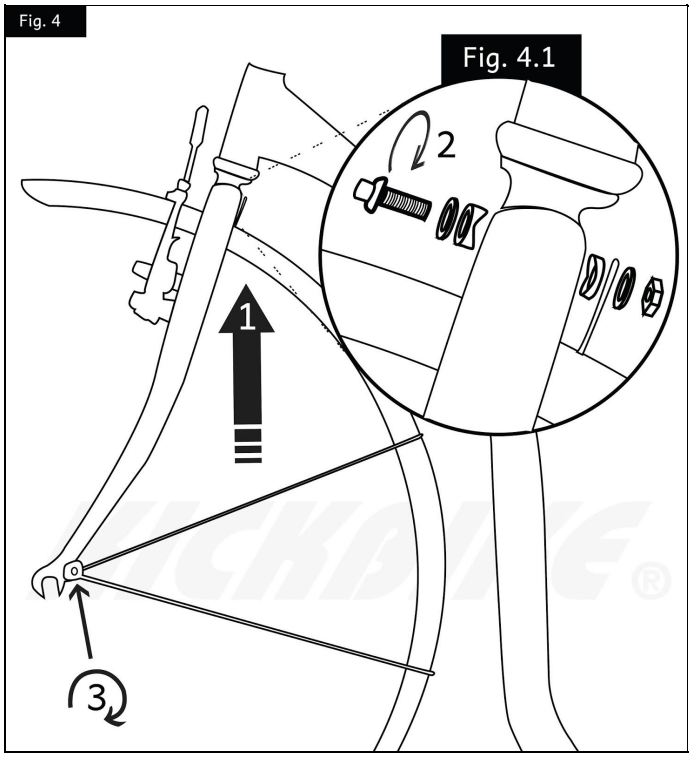

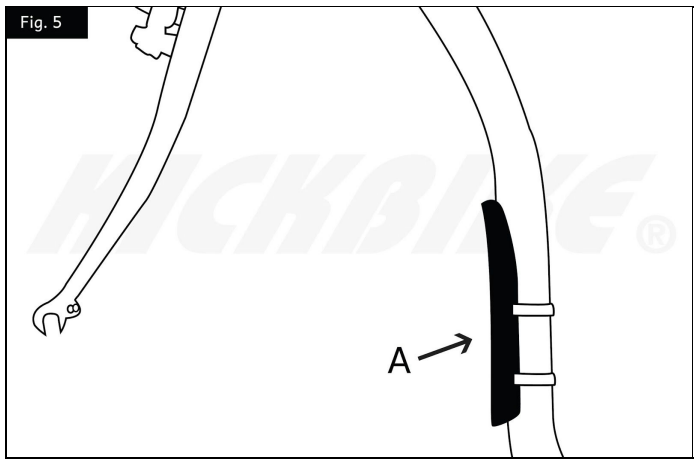

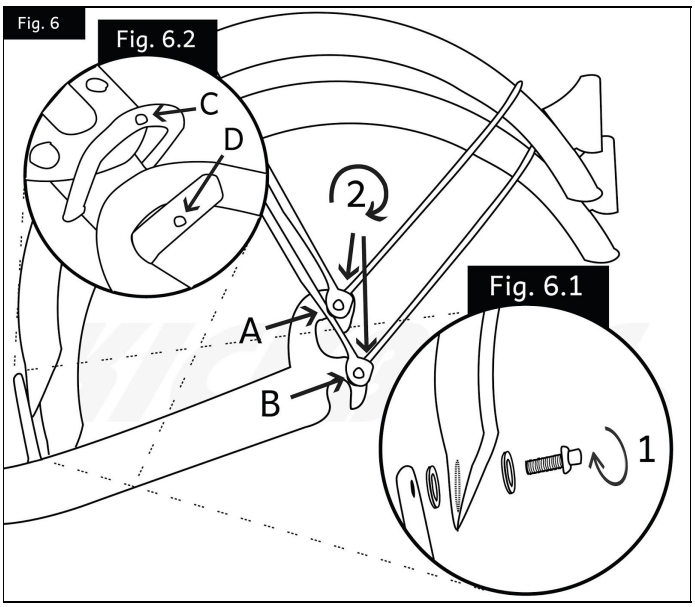

Установка колес

Freeride, City G4, Sport G4, Cruise MAX, Cross MAX 20V, Race MAX 20 (Fig. 7 и 8)
Race MAX 28 (Fig. 8, пропустите шаги 1,2 при открытии переключателя Fig. 11 A)
Cross MAX 20D, Cross MAX 20HD, Cross 29er (Fig. 8, пропустите шаги 1,2 при снятии пластиковой заглушки диска Fig. 7.2)

Передняя и задняя ось имеют разную длину на всех моделях, кроме FAT MAX и Race MAX 28. Передняя ось длинее.

Переднее и заднее колесо имеет разный размер на всех моделях, кроме Race MAX 28. Переднее колесо больше.

1. Чтобы открыть тормоза, нажмите на рычаг… (Fig. 7)
2. ...и выньте трос из отверстия фиксатора (Fig. 7.1)
3. Установите колесо
   a. Переднее колесо (Fig. 8.1)
   b. Заднее колесо (Fig. 8.2) **City G4, Sport G4, модели Cross, Freeride, FAT MAX** (позиция B) **модели Race, Cruise MAX** (позиция A)
4. Установите ось с эксцентриком. Контролируйте положение и направление пружин (Fig. 8)
5. Затяните гайку эксцентрика (Fig. 8)
6. Закройте рычаг эксцентрика (Fig. 8)

Для закрытия эксцентрика не используйте инструмент, силы рук достаточно. Вы должны ощущать легкое усилие при закрытии эксцентрика. Следите за положением рычага эксцентрика, чтобы он не попадал в спицы, чтобы в него не попадали элементы одежды и шнурки при езде.

7. Сведите оба тормозных рычага... (Fig. 8)
8. … и поместите трос в отверстие фиксатора (Fig. 8.3)

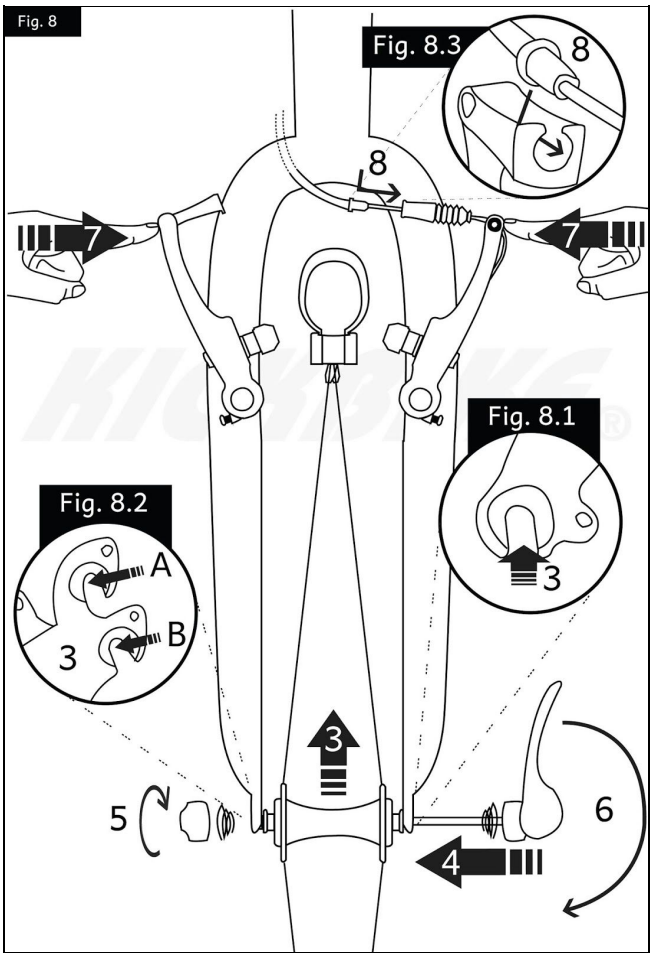

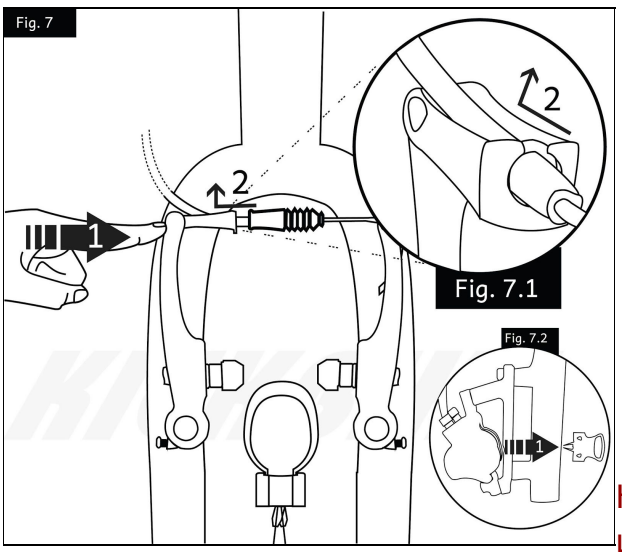

Накачка шин

Передних и задних (Fig. 9)

1. Наденьте насос на клапан
2. Поверните фиксатор в верхнее положение
3. Накачивайте
4. Опустите фиксатор и отсоедините насос

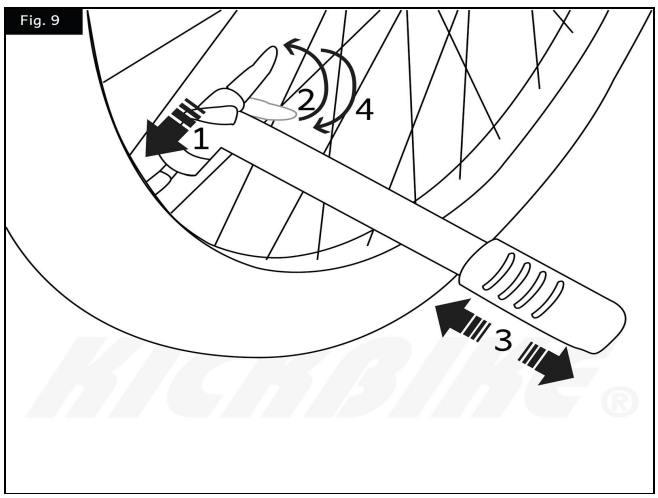

Рекомендуемое воздушное давление в шинах (bar/PSI)
Freeride (3/45), City G4 (4/55), Sport G4 (5/ 75), Cross(3/45), FAT MAX (1/15), Cruise MAX 20 (3/45), Race (6/85)

Настройка тормозов

Кантилеверный/консольный тормоз (V-brakes)

Freeride, City G4, Sport G4, Cruise MAX 20, Cross MAX 20V, Race MAX 20 (Fig. 10)
Race MAX 28 (Fig. 11, пропустите шаг 1 при проверки того, что переключатель (A) закрыт +)

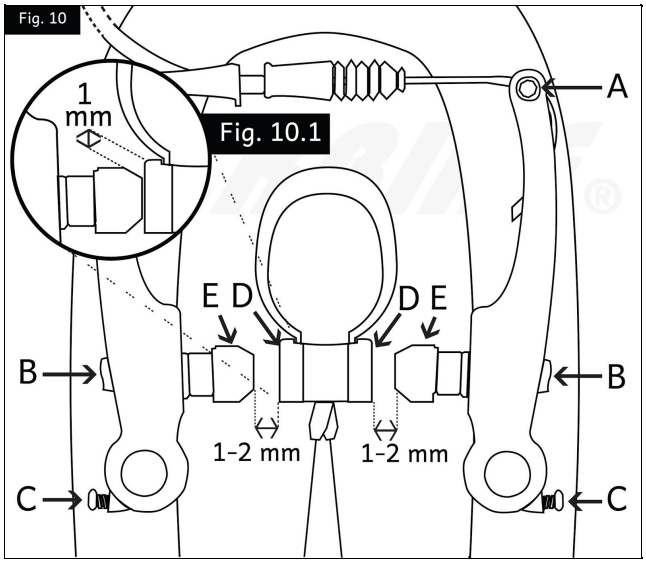

1. Используйте болт (A) для регулировки троса.
2. Используйте болты (B) для установки колодок (E) вровень с ободами (D).
3. Проверьте, что колодки (E) прилегают к ободам (D) ровно (see Fig. 10.1) с использованием рычагов.
4. Используйте винты (C), чтобы сбалансировать расстояние, между тормозными колодками и колесом. В модели **Race MAX 28** тормоза центруются перемещением тормозной рамки вручную.
5. Если необходимо отрегулировать рычаги тормозов под размер руки, вы можете регулировать винт (Fig. 12 - A), чтобы придвинуть рычаги ближе к рулю. Используйте точную регулировку (Fig. 12 - B, Fig 11 - F), чтобы придвинуть колодки ближе к ободам при необходимости.
6. Проверьте, как работают тормоза. Проверьте эффективность тормозов.

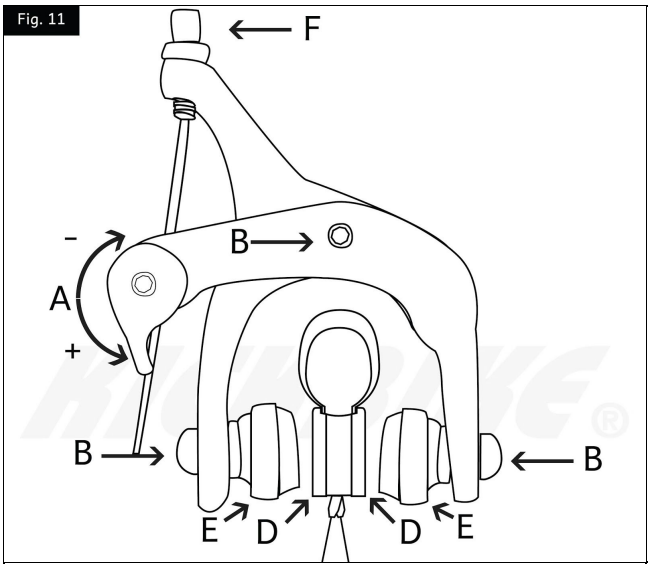

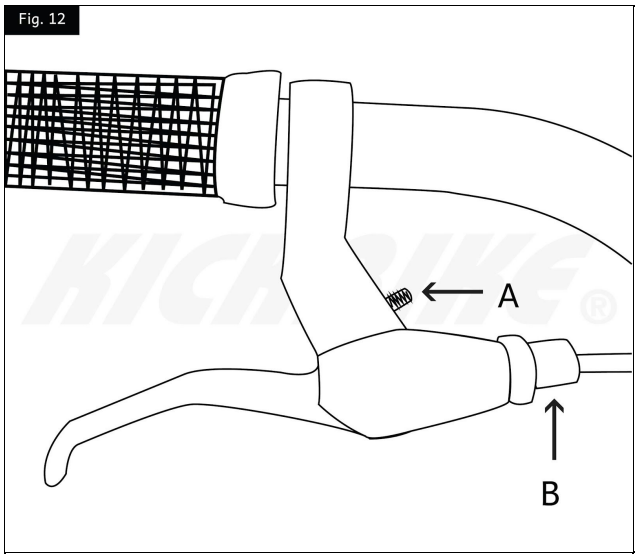

Дисковые тормоза

Cross MAX 20D, Cross MAX 20HD, Cross 29er (Fig. 13)

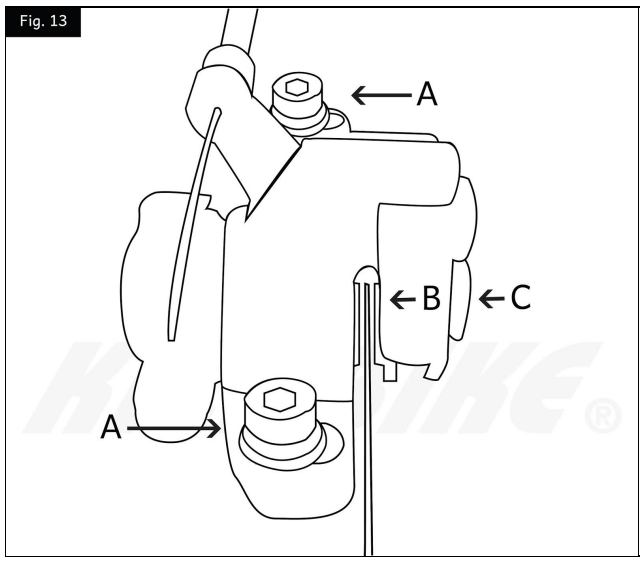

1. Покрутите колесо. Если вы слышите скрежет колодок об диск при вращении колеса, сделайте следующее:
2. Ослабьте болты (Fig. 13 - A)
3. Полностью ослабьте шестигранный регулировочный винт (C) и закройте его, пока не услышите 6 щелчков (Только для механических тормозов)
4. Используйте рычаг тормоза для центровки тормозов.
5. Затяните болты (A), удерживая рычаг тормоза.
6. Ослабьте регулировочный винт (C), пока не услышите 4 щелчка (Только для механических тормозов)
7. Следите, чтобы диск (D) не касался тормозных колодок, когда они находятся в открытом положении.
8. Проверьте, как работают тормоза.

Настройка высоты платформы (деки)

На всех моделях кикбайк есть возможность выбирать верхнее или нижнее положение платформы. В нижнем положении (Fig. 14 A) проще отталкиваться от поверхности земли, а в верхнем положении (Fig. 14 B) больше клиренс (растояние от рамы до поверхности земли). **Изменение высоты платформы требует некоторых дополнительных настроек!** Следуйте инструкциям, описанным на данной странице.

По умолчанию положение для **Race, Cruise MAX** нижнее (A), а для **Cross, Sport G4, City G4, Freeride, FAT MAX** верхнее (B)

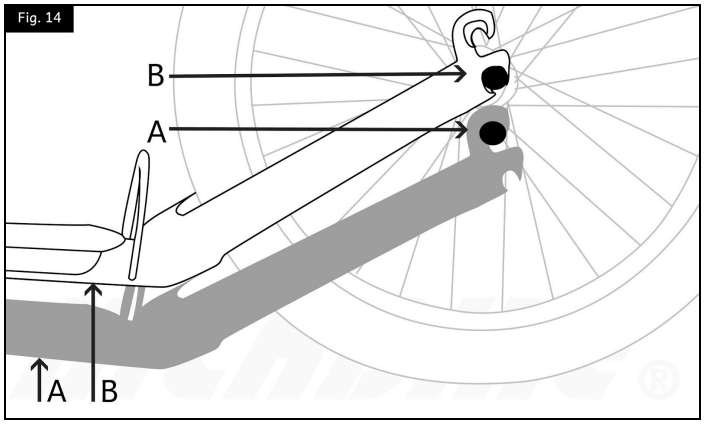

Fig. 14

Изменение высоты платформы

1. Снимите заднее колесо (используя обратный порядок указанный на странице 4 - "установка колеса")
2. Поменяйте положение заднего крыла при необходимости. Верхнее положение (Fig. 6, положение B) и нижнее положение (Fig. 6, положение A)
3. В моделях **Cross MAX 20D, Cross MAX 20HD, Cross 29er, FAT MAX** отрегулируйте положение задних тормозов
   3.1. Установите корпус заднего тормоза в верхнее (Fig. 16 - F) или нижнее положение (Fig. 15 - E) и закрепите на раму (G) болтами (H)
   3.2. Установите тормозной суппорт (D) на корпус тормоза. Шайбы (B and C) опциональны и необходимы, только если (D) диск бьет или цепляется за колодки (Fig. 13 - B).
4. Установите колесо (смотреть страницу 4)
5. Отрегулируйте тормоза (смотреть страницу 5)

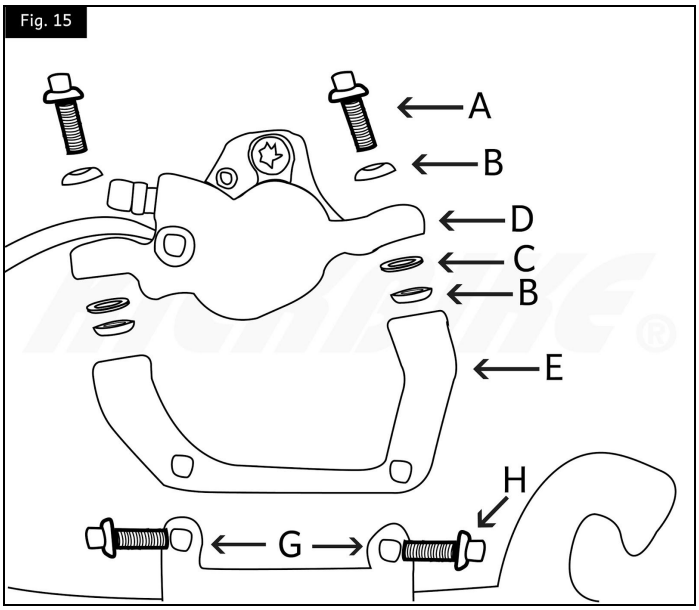

Fig. 15

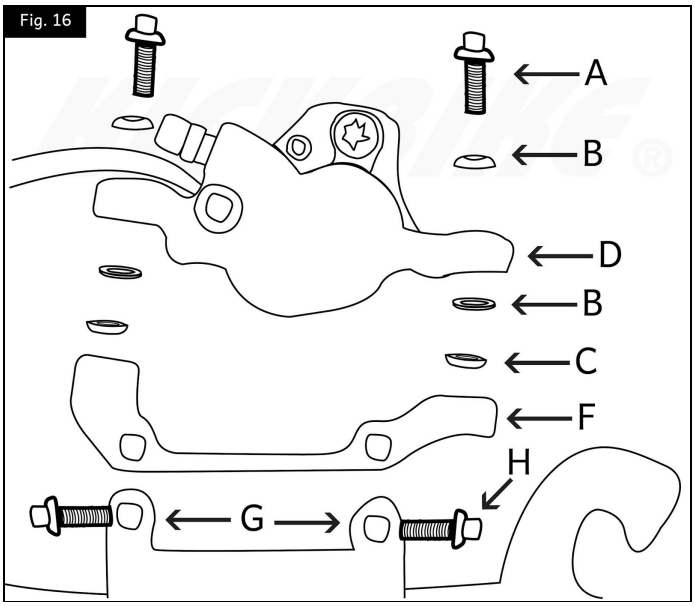

Fig. 16

Регулировка подножки

Freeride, City G4, Sport G4, все модели Cross, FAT MAX, Cruise MAX 20 (Fig. 17)

1. Ослабить регулировочный винт
2. Отрегулируйте высоту подножки
3. Затяните регулировочный винт

Установка корзины

City G4 (Fig. 18)

1. Поместите корзину на установочное место
2. Затяните болты как на рисунке (18.1)
3. Затяните болты как на рисунке (18.2)

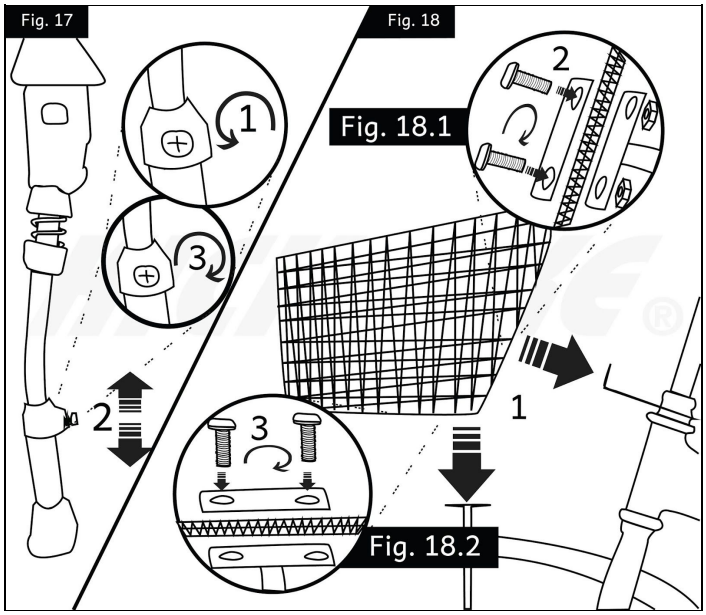

Амортизационная вилка

Cross MAX 20V, **Cross MAX 20D, Cross MAX 20HD** (Fig. 19)

При необходимости Вы можете заблокировать замок вилки. На модели **Cross MAX 20V** блокируется амортизатор на стойке (Fig. 19, A), а на моделях **Cross MAX 20D, Cross MAX 20HD** с переключателя (Fig. 19.1, A), расположенного на руле.

Регулировка нагрузки амортизатора (Fig. 19,B), которая позволяет сделать подвеску тяжелее или мягче.

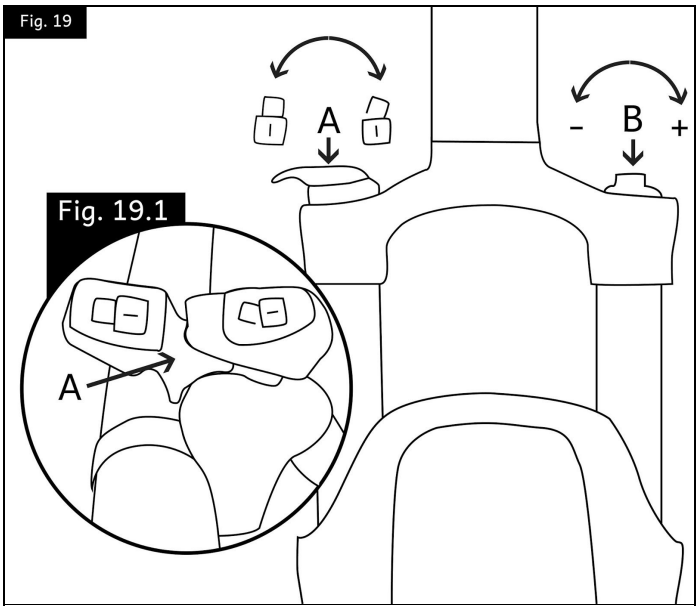

Обслуживание

Перед первым использованием, а также спустя некоторое время после первой поездки рекомендуется произвести тщательный осмотр на наличие всех винтов, гаек, шайб и креплений, а также проверить, чтобы они были надежно затянуты и закреплены. Рекомендуется систематически, а лучше перед каждой поездкой, проверять состояние и надежность всех узлов и креплений. Мы рекомендуем проходить полный технический осмотр у специалиста в веломастерской не реже, чем один раз в год

Внимание ⚠

Шнурки Используйте короткие шнурки, не допускайте их развязывания в процессе катания и попадания в механизмы.
Бордюры Помните, что дека и рама у Kickbike распологается довольно близко от земли. Это сделано, чтобы тратить меньше сил при езде. Проезжая бордюры, лежачие полицейские и прочие препятствия, будьте осторожны и снижайте скорость.
Шлем Всегда используйте сертифицированный и безопасный велосипедный шлем, который подходит Вам по размеру.
Держите обе руки на руле Не пытайтесь ездить, держась одной рукой. Если необходимо, подайте сигнал поворота ногой.

Гарантийные обязательства

Мы стараемся сделать все, чтобы Вы были довольны приобретением данного продукта. Гарантия Kickbike составляет 2 года на раму и 1 год на остальные части. Гарантия не распространяется на нормальный износ шин, тормозных колодок и тросов. Гарантия не распространяется на случаи возникновения проблем, которые вызваны отсутствием регулярного технического обслуживания, неправильным использованием, использованием нестандартных запчастей для Kickbike, неправильного технического обслуживания. Гарантия не распространяется на повреждения, которые были вызваны изменением погоды или / и нарушением обычного использования Kickbike, например прыжки, выполнение трюков, эксплуатация в экстремальных условиях или на предельных нагрузках.

Советы по использованию

Между махами и отталкиваниями делайте перерывы, в течении которых можно ехать, стоя прямо. Старайтесь отталкиваться не всей стопой, чтобы не допускать удара на пятку. Старайтесь менять толчковую ногу каждые 4-10 толчков.
Вы можете использовать любую одежду или обувь во время катания, но старайтесь, чтобы она была удобная и не попадала в механизмы самоката, старайтесь не использовать высокий каблук и длинные полы одежды. Выбирайте одежду для катания, как-будто Вы выбираете одежду для бега. Больше советов и информации на сайте kickbike.ru

Линейка продуктов Kickbike

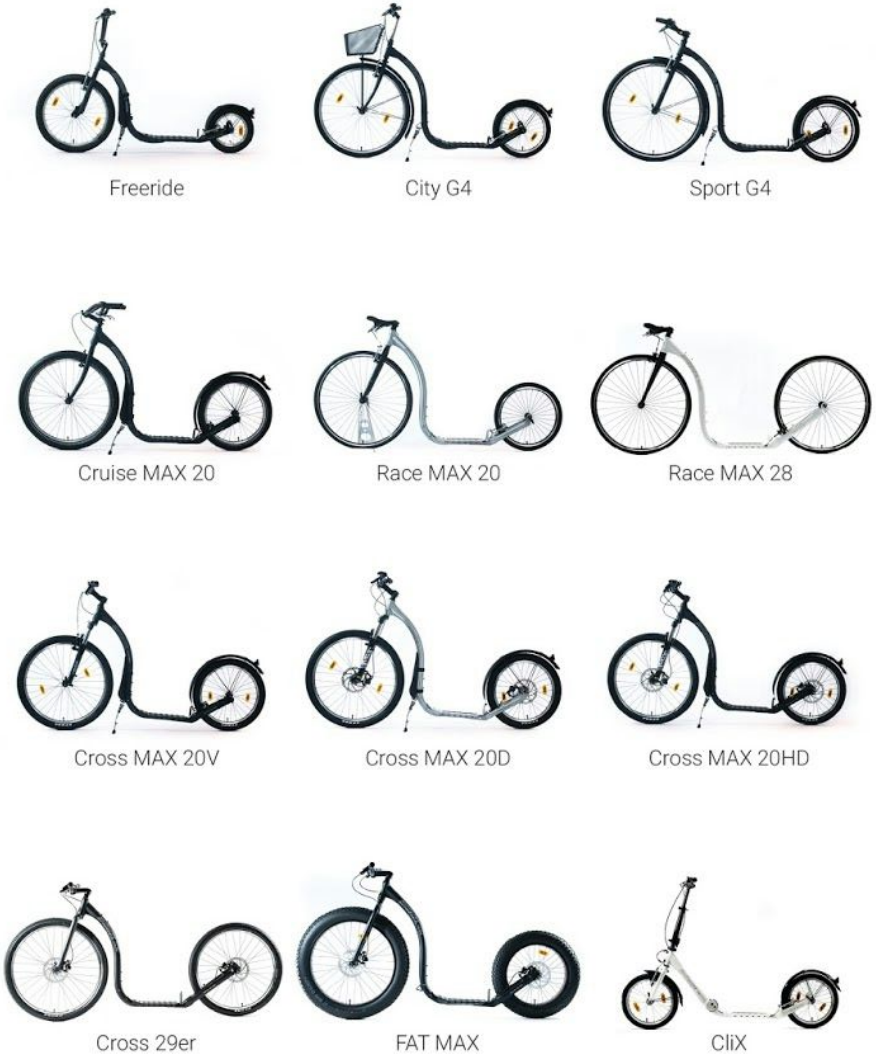

Кикбайк Россия | +7 499 705 9011 | +7 812 425 1799

www.kickbike.ru | info@kickbike.ru

The Scooter Company

KICKBIKE®

Руководство пользователя

на русском языке:
Россия

Модели:
Freeride
City G4
Sport G4
Cruise MAX 20
Race MAX 20
Race MAX 28
Cross MAX 20V
Cross MAX 20D
Cross MAX 20HD
Cross 29er
FAT MAX

There's no better kick